SERIE Z

|| ÉQUIPEMENT DE SÉRIE

- Vernier et butée de profondeur réglable filetage
- Ejecteur d'outil automatique
- Interrupteur magnéto-thermique
- Bouton poussoir STOP d'urgence
- Interrupteur inverseur de rotation de broche
- Sélecteur de vitesses lentes et rapides
- Socle usiné avec dispositif d'arrosage
- Eclairage
- Protecteur contre copeaux
- Marquage "CE"

ø 32 mm | M 22 | 0,9/1,3 Kw | MK 3 | 150 mm | ø 125 mm | 300 mm

Avec table tournante et pivotante (MGI).

Avec table tournante pivotante avec étau intégré (MGM).

Avec table de coordonnées sur support (MCC).

DIMENSIONS

Colonne ronde

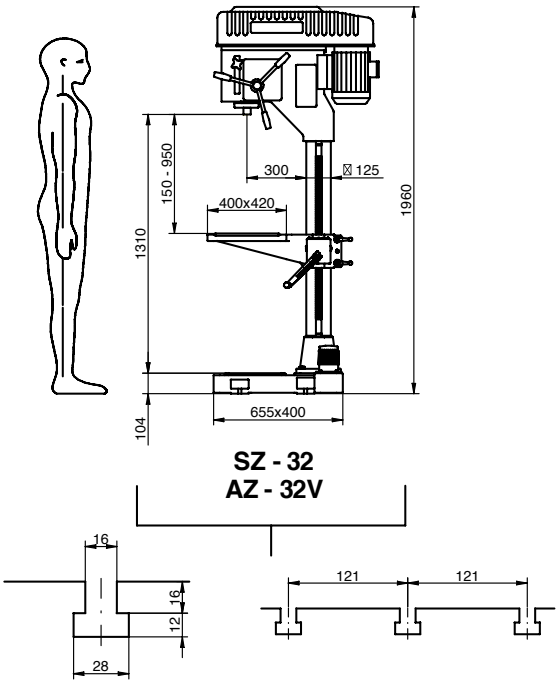

SERIE Z

Perceuses sur colonne - Transmission par courroies

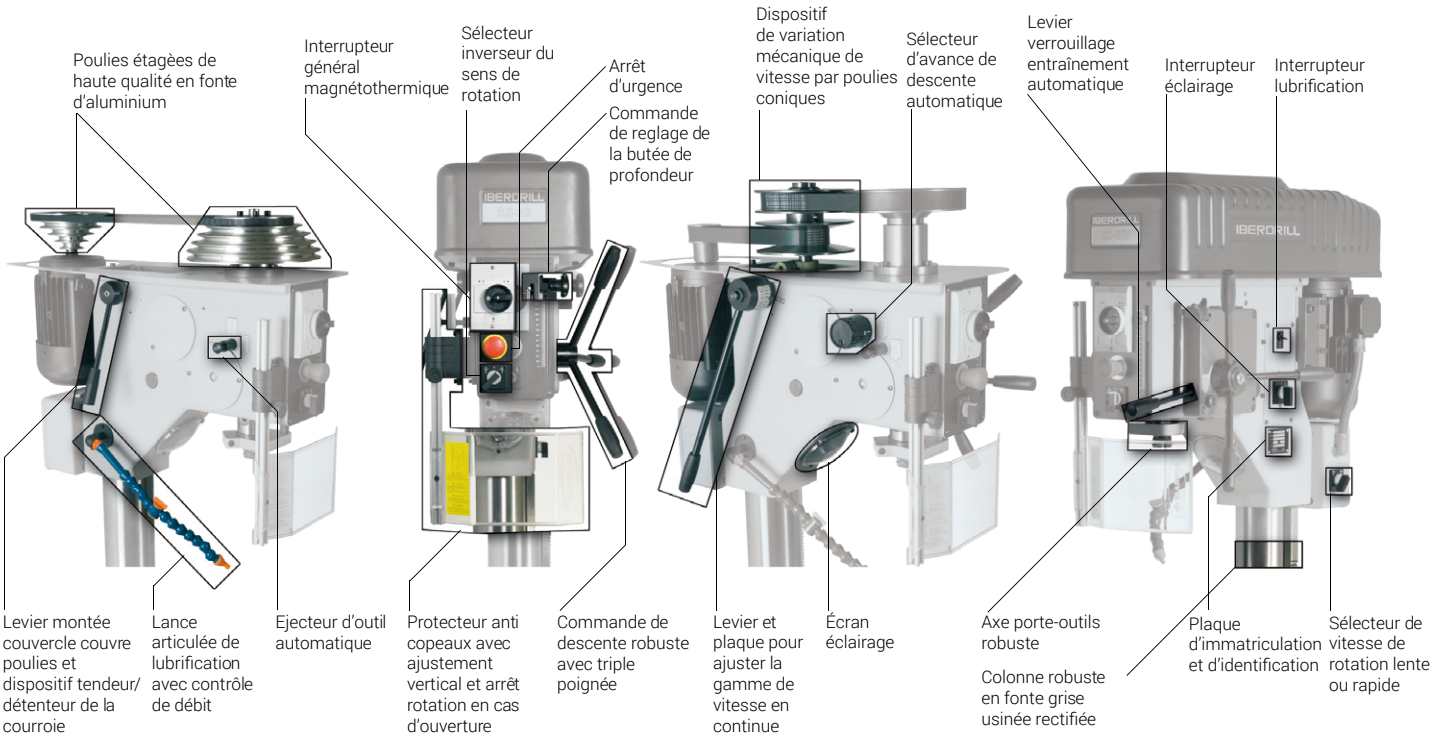

|| CARACTÉRISTIQUES

		SZ-32	AZ-32V
Capacité maximum de perçage dans l'acier de 50/60 kg	[ø mm]	32	
Capacité maximum de perçage dans la fonte 200 HB	[ø mm]	35	
Capacité maximum de taraudage dans l'acier de 50/60 kg	[mm]	M 22	
Capacité maximum de taraudage dans la fonte 200 HB	[mm]	M 30	
Cône Morse	[Nº]	3	
Course du fourreau de la broche (profondeur de perçage)	[mm]	150	
Puissance du moteur	[CV (Kw)]	1,20 / 1,80 (0,9 / 1,3)	
Puissance du moteur de refrigeración	[CV (Kw)]	0,10 (0,07)	
Transmission		Courroie trapézoïdale	Courroie de variateur
Nombre de vitesses		10	Continue
Gamme de vitesses moteur 750/1500 t/mn 50 Hz Tri. Sur demande: Moteur 900/1800 rpm 60 Hz Tri.	[t/mn]	145-220-290-345 440-540-690-860- 1080-1720	80-1170
Descente		Manuel	Automatique
Nombre d'avances automatiques		-	2
Gamme des avances automatiques	[mm/rev]	-	0,1-0,2
Dimensions de la table (LxL).	[mm]	400x420	
Diamètre de la colonne	[mm]	125	
Distance broche-colonne	[mm]	300	
Poids net (approx.)	[Kg]	260	290
Poids brut (avec emballage)	[Kg]	310	340
Dimensions sous emballage (long x large x haut)	[m]	2,3x0,6x1,1	

IBERDRILL
Drilling Machines

SERIE Z

|| ÉQUIPEMENT DE SÉRIE

- Variateur électronique de vitesse
- Potentiomètre d'ajustage de vitesse
- Compte-tours digital
- RS Inversion automatique du sens de rotation pour filetage
- Vernier et butée de profondeur réglable
- Ejecteur d'outil automatique
- Bouton poussoir STOP d'urgence
- Poussoir de rotation broche à droite
- Poussoir de rotation broche à gauche
- Commande électrique intégrée dans la tête
- Socle usiné avec dispositif d'arrosage
- Eclairage
- Table tournante
- Protecteur contre copeaux
- Table fixe modèle 34
- MGI Table tournante et pivotante (modèles 40 uniquement)
- Marquage "CE"

ø 34 mm ø 40 mm	M 27 M 33	3 Kw 4,12 Kw	MK 4 MK 4	150 mm 180 mm	ø 125 mm ø 150 mm	300 mm 350 mm

Avec table tournante et pivotante (MGI).

Avec table tournante pivotante avec étau intégré (MGM).

Avec table de coordonées sur support (MCC).

DIMENSIONS

Colonne ronde

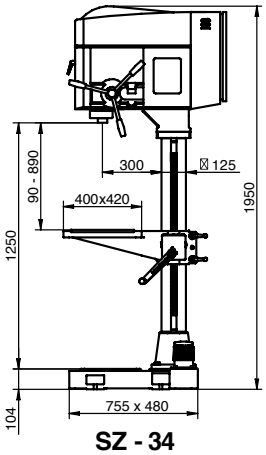

SZ - 34
AZ - 34
BZ - 34

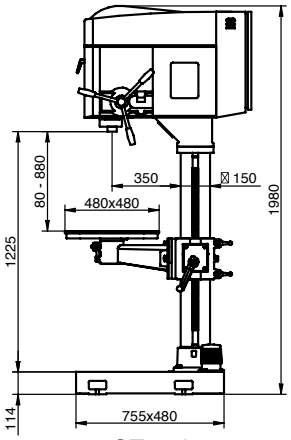

SZ - 40
AZ - 40
BZ - 40

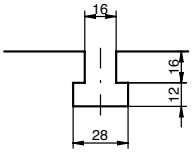

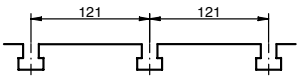

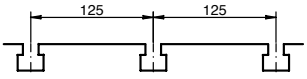

SERIE Z

Perceuses sur colonne - Transmission par courroies

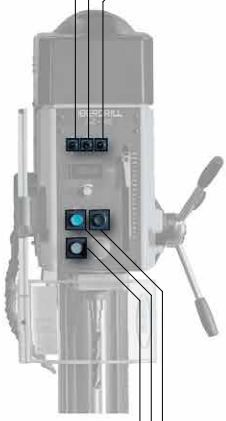

|| CARACTÉRISTIQUES

		SZ-34	AZ-34	BZ-34	SZ-40	AZ-40	BZ-40
Capacité maximum de perçage dans l'acier de 50/60 kg	[ø mm]	34			40		
Capacité maximum de perçage dans la fonte 200 HB	[ø mm]	40			45		
Capacité maximum de taraudage dans l'acier de 50/60 kg	[mm]	M 27			M 33		
Capacité maximum de taraudage dans la fonte 200 HB	[mm]	M 33			M 39		
Cône Morse	[Nº]	4					
Course du fourreau de la broche (profondeur de perçage)	[mm]	150			180		
Puissance du moteur	[CV (Kw)]	4 (3)			5,5 (4,12)		
Puissance du moteur de refrigeración	[CV (Kw)]	0,10 (0,07)					
Transmission		Courroie					
Nombre de vitesses		Continue					
Variateur		Electronique					
Gamme de vitesses moteur 1500 t/mn 50 Hz Tri. Sur demande: Moteur 1800 t/mn 60 Hz Tri. (118-2360 t/mn)	[t/mn]	100-2000					
Descente		Manuel	Automatique		Manuel	Automatique	
Nombre d'avances automatiques		-	3		-	3	
Gamme des avances automatiques	[mm/rev]	-	0,1-0,2-0,3		-	0,1-0,2-0,3	
Dimensions de la table (LxL).	[mm]	400x420			480x480		
Diamètre de la colonne	[mm]	125			150		
Distance broche-colonne	[mm]	300			350		
Poids net (approx.)	[Kg]	345	360	370	445	460	470
Poids brut (avec emballage)	[Kg]	395	410	420	495	510	520
Dimensions sous emballage (long x large x haut)	[m]	2,3x0,6x1,1					

INSTALLATION

MODÈLES AVEC PLAQUE BASE LISSE

MF
Table fixe.
Standard pour séries
EK/T/Z/X (32-34).

MGI
Table tournante et pivotante.
Disponible pour séries **Z/X/A/B/C.**

MGM
Table tournante pivotante avec étau intégré.
Disponible pour séries**Z/X (32/34).**

MCC-125
Table de coordonnées à vis.
Disponible pour séries **Z/X (32/34).**

MCC-150
Table de coordonnées à vis.
Disponible pour séries **Z/X (40).**

TABLE DE COORDONNÉES À VIS

MB2
Table de coordonnées à vis.
X = 280 mm.
Y = 180 mm.
Poids net de la table = 40 kg.
Disponible pour séries **Z/X.**

MB3
Table de coordonnées à vis.
X = 400 mm.
Y = 180 mm.
Poids net de la table = 52 kg.
Disponible pour séries **Z/X(32-34).**

MB4
Table de coordonnées à vis.
X = 500 mm.
Y = 250 mm.
Poids net de la table = 93 kg.
Disponible pour séries **Z/X/A/B/C.**

MB5
Table de coordonnées à vis.
X = 700 mm.
Y = 250 mm.
Poids net de la table = 150 kg.
Disponible pour séries
Z/X(40)/A/B/C.

INSTALLATION

CONTRÔLE VITESSE / MESURE / FILETAGE

VE
Variateur électronique de vitesse.
Standard pour **Z(34-40), BC-40VE** et **BC-50VE.**
Disponible pour autres modèles sur demande.

TAK
Compte-tours digital.
Standard pour séries **Z(34-40)** et **C**.
Disponible pour autres modèles sur demande.

LBC
Lecteur de profondeur.
Disponible pour toutes les séries.

RS
Inversion automatique du sens de rotation pour filetage.
Standard pour séries **Z(34-40)** et **C.**
Disponible pour toutes les séries.

CONTROL VELOCIDAD/MEDIDA/ROSCADO

CN
Contre-poids pneumatique (conseillable dans des machines avec têtes multiples).
Disponible pour séries **X/A/B/P.**

ACNL
Approche et retour rapide.
Disponible pour modèles **B** de les séries **Z/X/B/P.**

CI
Cycle intégral avec codear (approprié pour tubes et profils, cycle en 2 temps perçage en profondeur, etc.).
Disponible pour modèles **B** de les series **Z/X/B/P.**

HB
Avance hydraupneumatique hidro-block.
Disponible pour séries **EK/T/Z/X** (uniquement pour les modèles d'alimentation manuelle).

CM
Tête multibroche à entraxes fixes ou variables.
Disponible pour toutes les séries.

MQL
Installation de micro lubrification.
Disponible pour toutes les séries.

INSTALLATION

MONTAGE TYPE AVEC TÊTE MULTIBROCHE
Accessoires et fonctions

ACNL
Cycle automatique de perçage avec approche rapide, phase travail, retour rapide assisté par vérin pneumatique pour remonter la tête multibroche.

UC
Union/cône de montage et d'entraînement pour tête multibroche.

CM
Tête multibroche à entraxes fixes ou variables.

GM
Guide pour tête multibroche pour augmenter la rigidité.

PM
Prolongation de commande (START-STOP) à hauteur de l'opérateur.

SC
Colonne rallongée 200 mm.

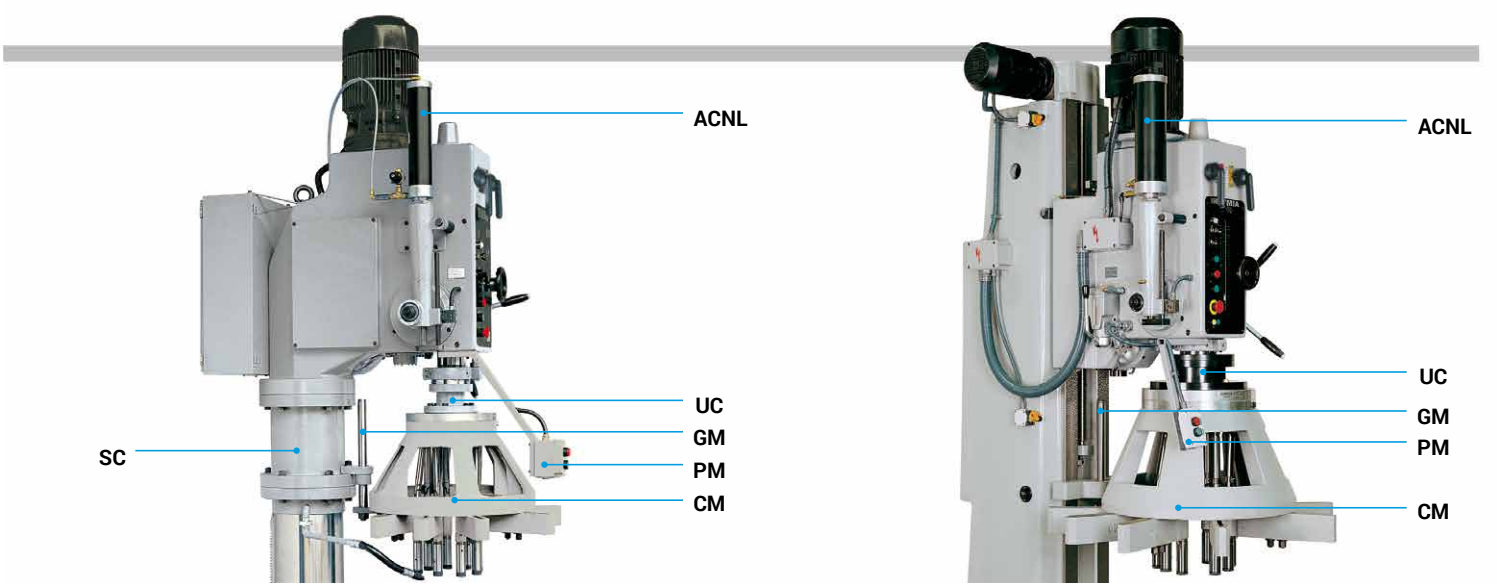

ETAUX RAPIDES ET AUTO CENTREURS

MANDRINS
Mandrins automatiques pour forêts de Ø 13 à 16 mm avec arbre de montage cône morse 3 ou 4.
Disponible pour toutes les séries.

PORTE-TARAUDS
Cône Morse, porte-tarauds et pinces pour filetage.

DOUILLES DE RÉDUCTION
Différents douilles de réduction entre morses.
Disponible pour toutes les séries.

INSTALLATION

ETAUX CONVENTIONNELS

SL-116
Etau base fixe (Série légère).
Ouverture maximum: 116 mm
Largeur des mors:105 mm
Hauteur des mors: 31,5 mm
Poids net: 8,5 kg.
Disponible pour séries
EK/T/Z/X/A/B/C

SL-160
Etau base fixe (Série légère).
Ouverture maximum: 160 mm
Largeur des mors: 125 mm
Hauteur des mors: 41,5 mm
Poids net: 14,7 kg.
Disponible pour séries
EK/T/Z/X/A/B/C

FL-116
Etau base fixe (Série médiane).
Ouverture maximum: 116 mm.
Largeur des mors: 100 mm.
Hauteur des mors: 31,5 mm.
Poids net: 9 Kg.
Disponible pour séries
Z/X/A/B/C.

FL-157
Etau base fixe (Série médiane).
Ouverture maximum: 157 mm.
Largeur des mors: 125 mm.
Hauteur des mors: 41,5 mm.
Poids net: 15 Kg.
Disponible pour séries
Z/X/A/B/C.

ETAUX RAPIDES ET AUTO CENTREURS

FR-80
Etau fermeture rapide pur came.
Ouverture maximum: 80 mm.
Largeur des mors: 80 mm.
Hauteur des mors: 20 mm.
Poids net: 6 Kg.
Disponible pour toutes les séries.

FR-125
Etau fermeture rapide pur came.
Ouverture maximum: 125 mm.
Largeur des mors: 125 mm.
Hauteur des mors: 30 mm.
Poids net: 23 Kg.
Disponible pour toutes les séries.

FK-103
Etau auto centreur.
Ouverture maximum: 103 mm.
Largeur des mors: 103 mm.
Hauteur des mors: 20 mm.
Poids net: 12 Kg.
Disponible pour toutes les séries.

PLATEAUX, PÉDALES, ...

PL
Plateau de griffes de mouvement manuel.
Disponible pour toutes les séries.

PN
Mandrin pneumatique pour toutes les séries.
Disponible pour toutes les séries.

PST
Commande par pédale au pied pour démarrage de cycle ou de mise en marche.
PSR
Commande par pédale au pied pour inversion de taraudage pour toute les séries.
Disponible pour toutes les séries.

PEM
Commande par pédale au pied pour arrêt d'urgence.
Disponible pour toutes les séries.